SCHEMAT PRZEPOMPOWNI PRZEJAZDOWEJ DN1200

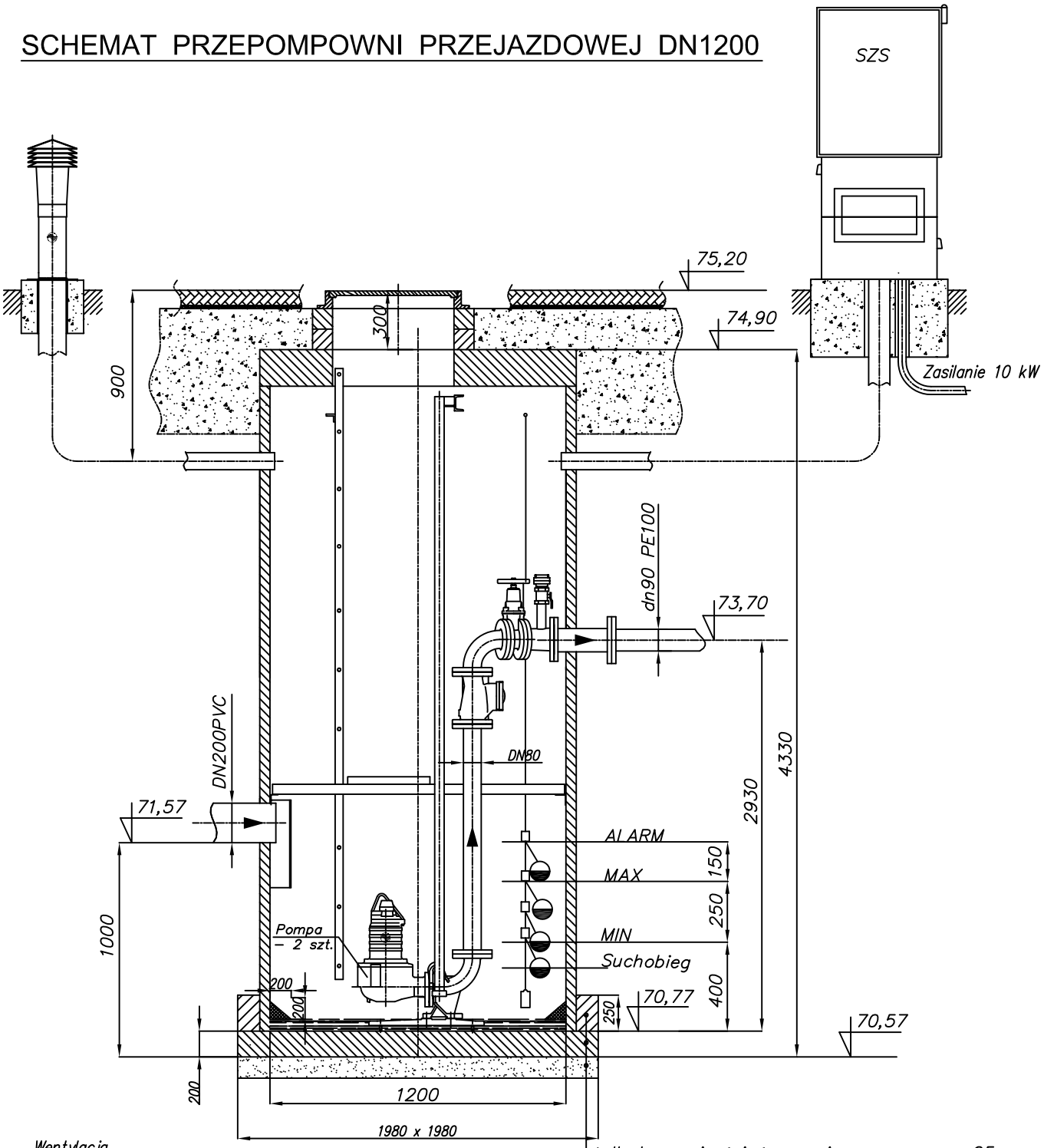

żelbetowy pierścień przeciwwyporowy gr. 25 cm
z betonu B25 i mrozozodporności F–50
płyta fundamentowa gr. 20 cm z betonu B20
podsypka gr. 15 cm

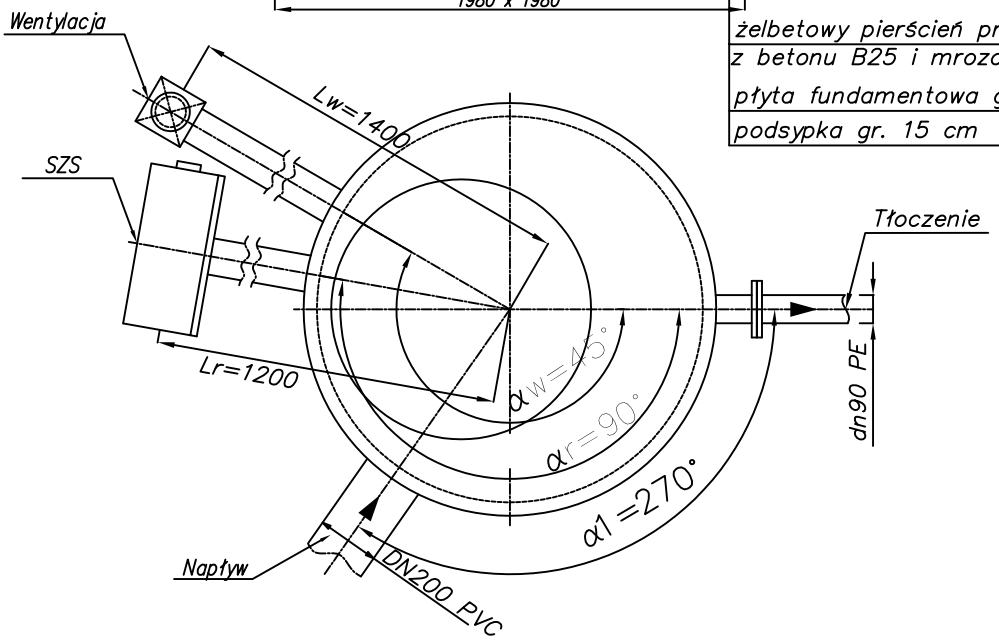

Rys. nr 7